翼長 200
全長 189

2013.11.13. KEN.

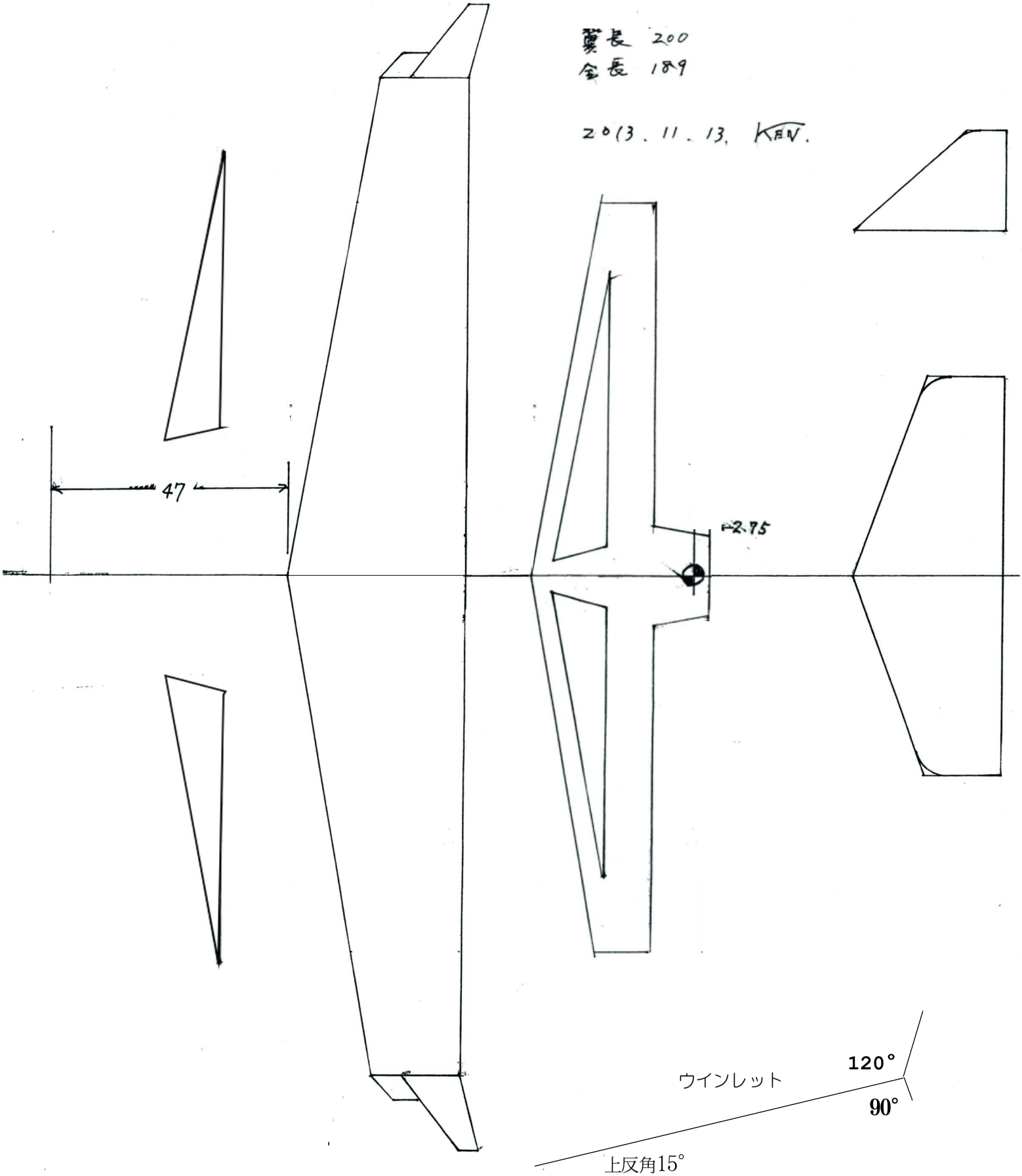

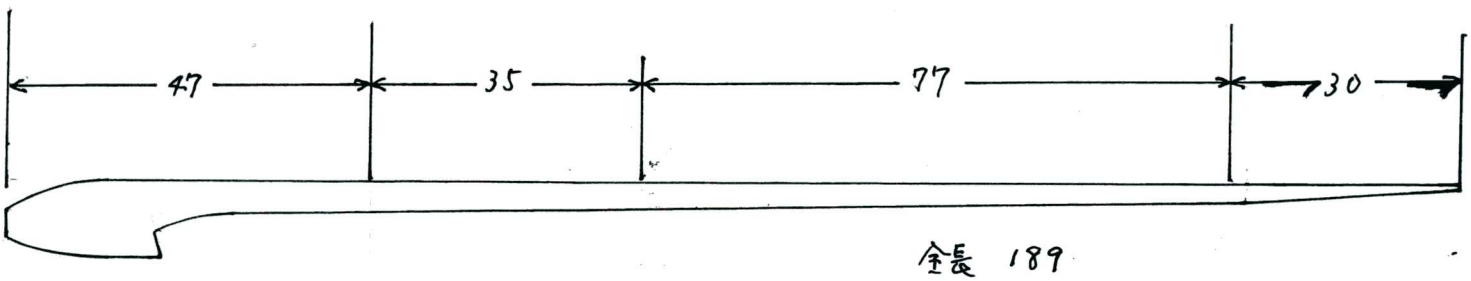

全長 189